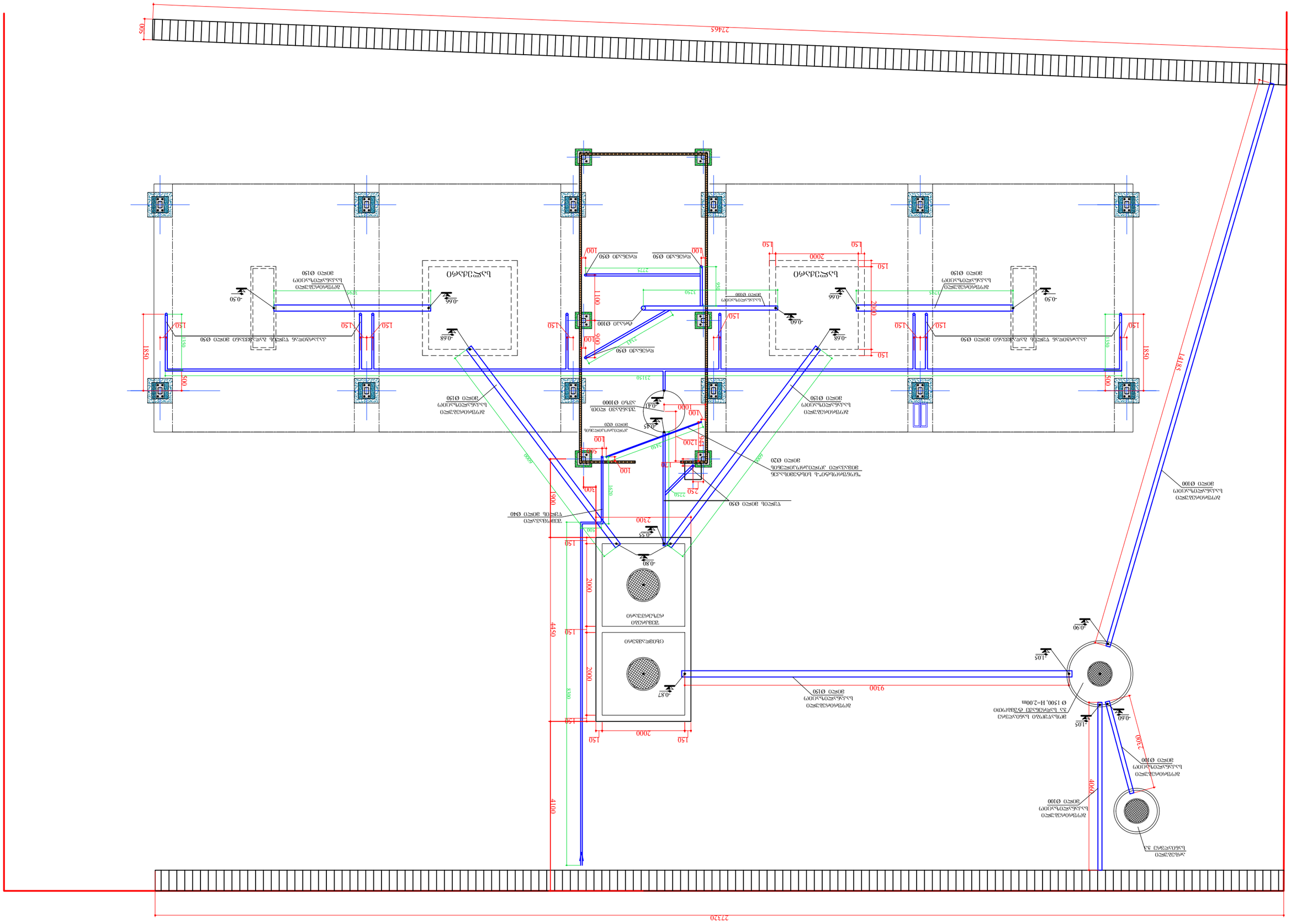
ОБСЛУЖИВАЮ
ОБСЛУЖИВАЮ
ОБСЛУЖИВАЮ
ОБСЛУЖИВАЮ
ВОЗДУХОДУВКА
ВОЗДУХОДУВКА
ВОЗДУХОДУВКА

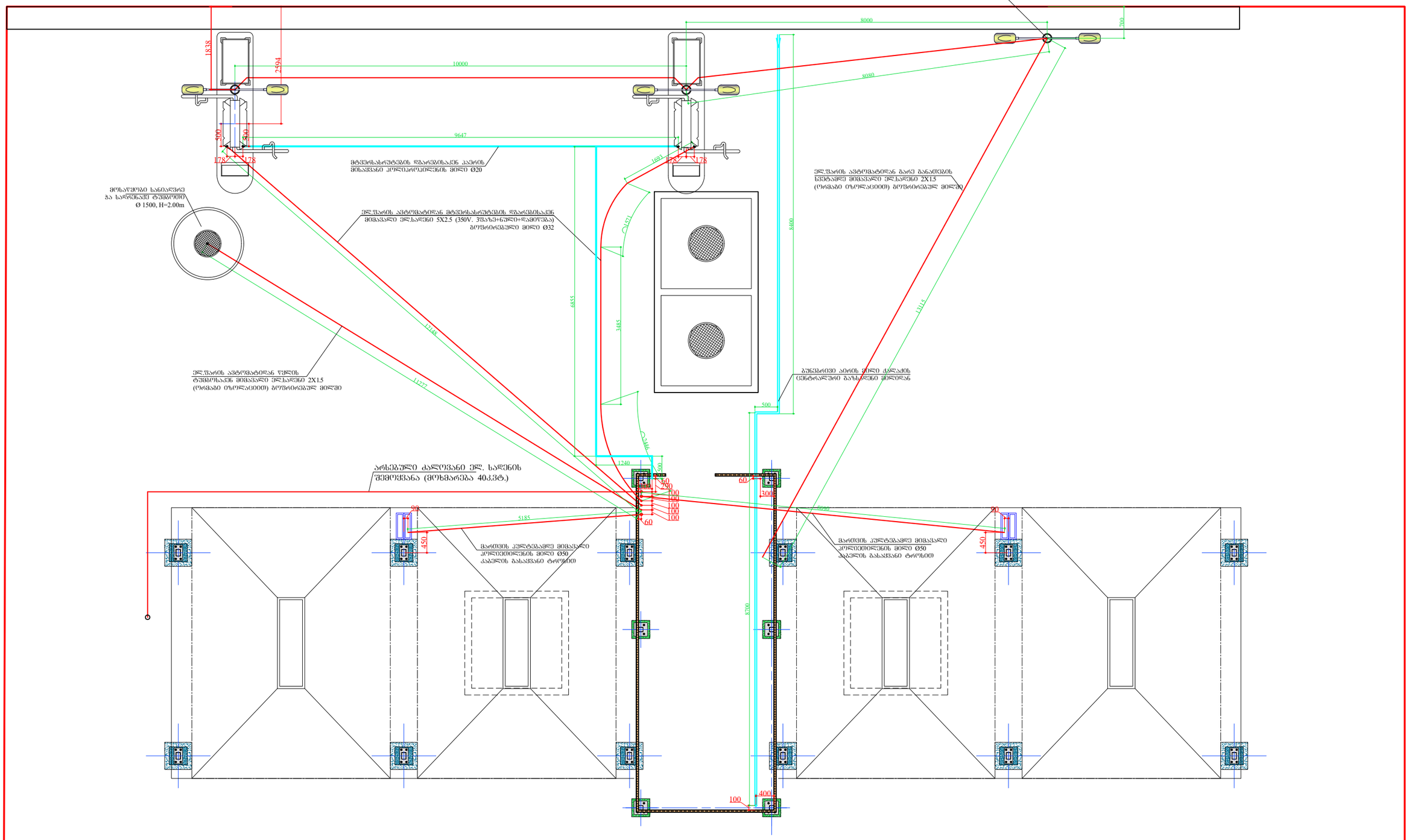

შენიშვნები:

1. ტექნიკურ ოთახში მოსაწყობია შესაბამისი დამიწების კონტური.
2. ტექნიკურ ოთახში შემომავალ ძალოვან კაბელზე მოსაწყობია შესაბამისი ავტომატური ამომრთველი.
3. ტექნიკურ ოთახში მოსაწყობია ორი სანათი 2X100ვტ. ერთი IP-65 ჩამრთველი და ორი IP-65 როზეტი.
4. თითოეულ ბოქსში მოსაწყობია 6 ცალი ლუმინისცენტური სანათი 48ვტ. მონაცემები იხილეთ თანდართულ ფაილში.
5. თითოეულ ბოქსში მოსაწყობია ერთი ცალი მოძრაობის სენსორი.
6. ტექნიკურ ოთახში მოსაწყობია ერთი ცალი კონდენციონერი 12000BTU 3.5კვტ.

გამწმენდი ნაგებობის მოწყობის სქემა
მ. 1-50

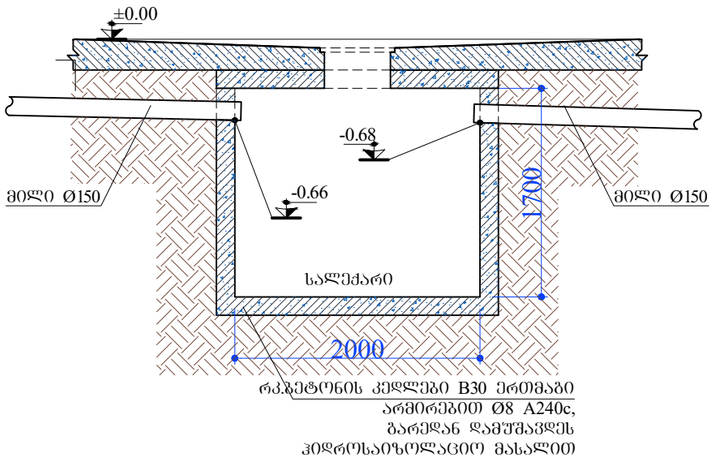

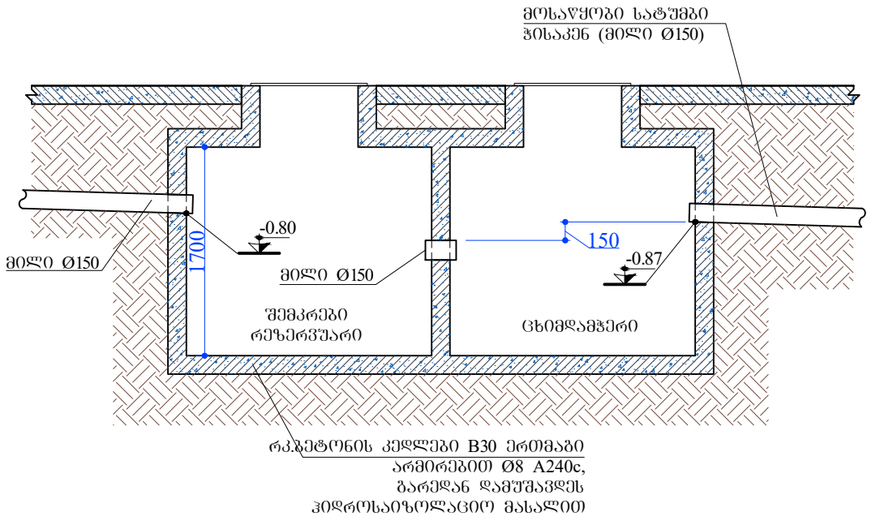

ნონფროსტის ავზის მოწყობის სქემა
მ. 1-50

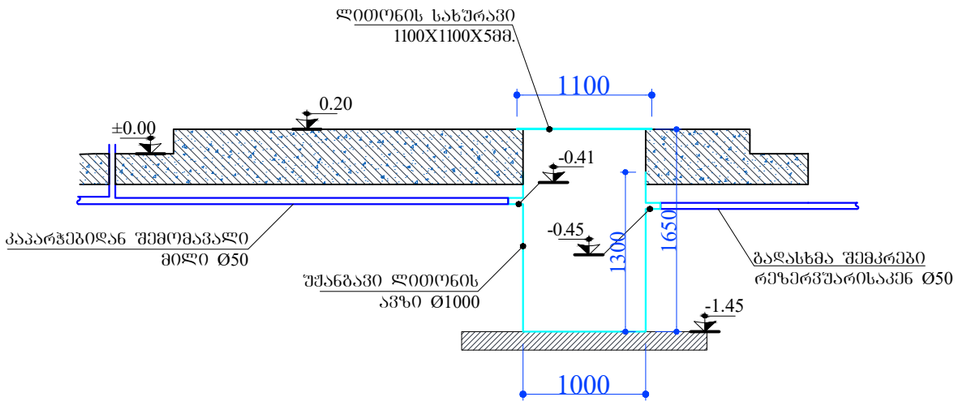
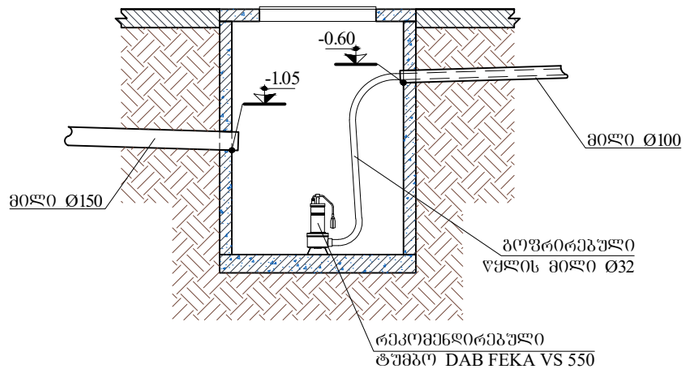
მოსაწყობი სანიაღვრე ჭა სადრენაჟე ტუმბოთი
Ø 1500, H=2.00m
მ. 1-50